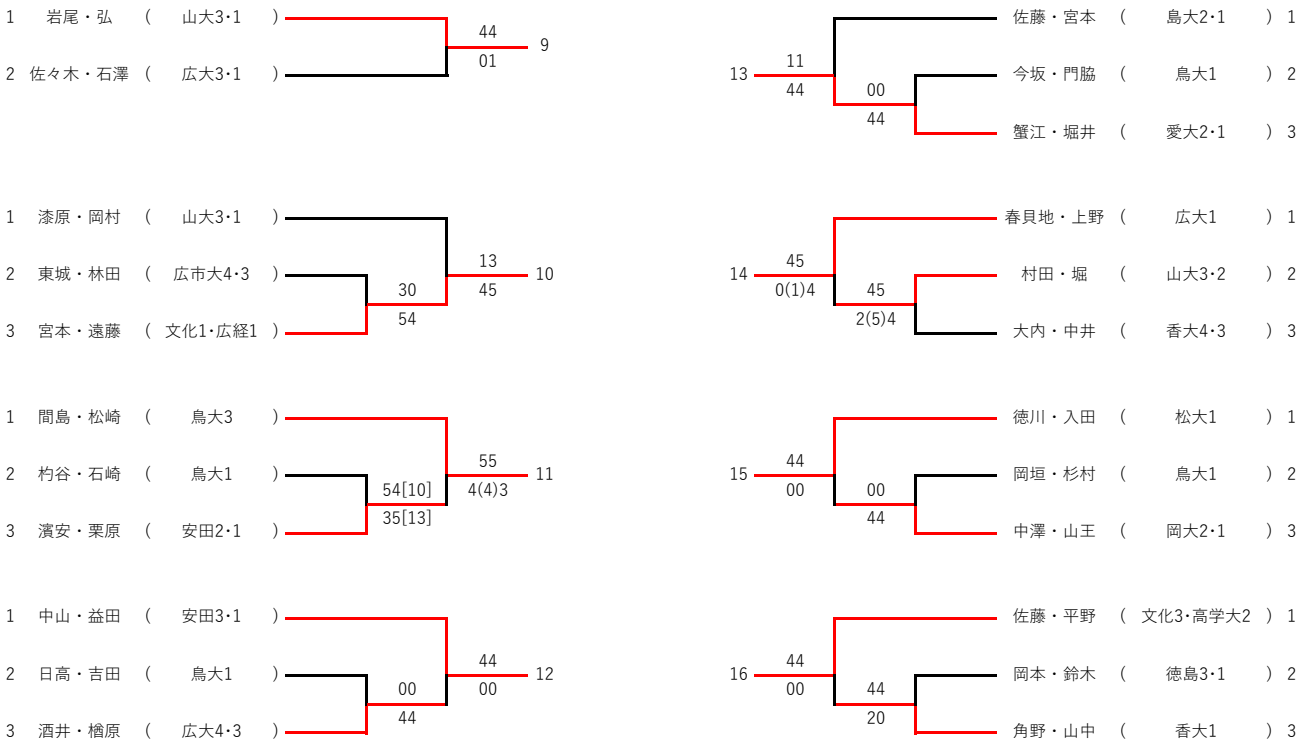
1 岩尾・弘 (山大3･1)
2 佐々木・石澤 (広大3･1)
44
01
9
13
11
44
00
44
佐藤・宮本 (島大2･1) 1
今坂・門脇 (鳥大1) 2
蟹江・堀井 (愛大2･1) 3
1 漆原・岡村 (山大3･1)
2 東城・林田 (広市大4･3)
3 宮本・遠藤 (文化1･広経1)
30
54
13
45
10
14
45
0(1)4
45
2(5)4
春貝地・上野 (広大1) 1
村田・堀 (山大3･2) 2
大内・中井 (香大4･3) 3
1 間島・松崎 (鳥大3)
2 杓谷・石崎 (鳥大1)
3 濱安・栗原 (安田2･1)
54[10]
35[13]
55
4(4)3
11
15
44
00
00
44
徳川・入田 (松大1) 1
岡垣・杉村 (鳥大1) 2
中澤・山王 (岡大2･1) 3
1 中山・益田 (安田3･1)
2 日高・吉田 (鳥大1)
3 酒井・檜原 (広大4･3)
00
44
44
00
12
16
44
00
44
20
佐藤・平野 (文化3･高学大2) 1
岡本・鈴木 (徳島3･1) 2
角野・山中 (香大1) 3